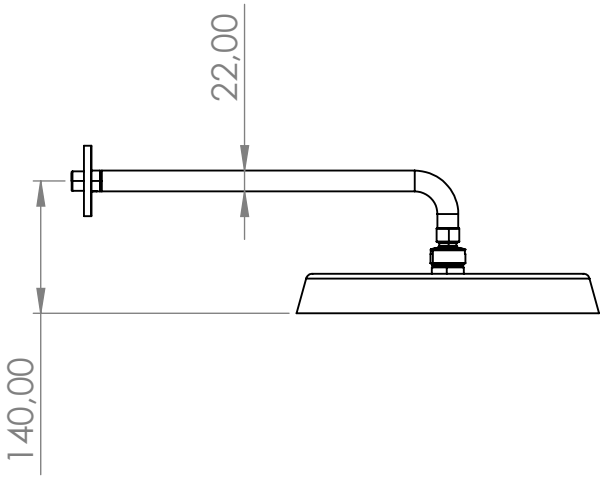
22,00
140,00

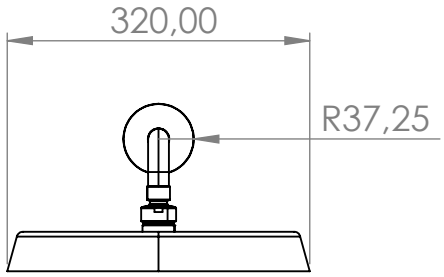
320,00
R37,25

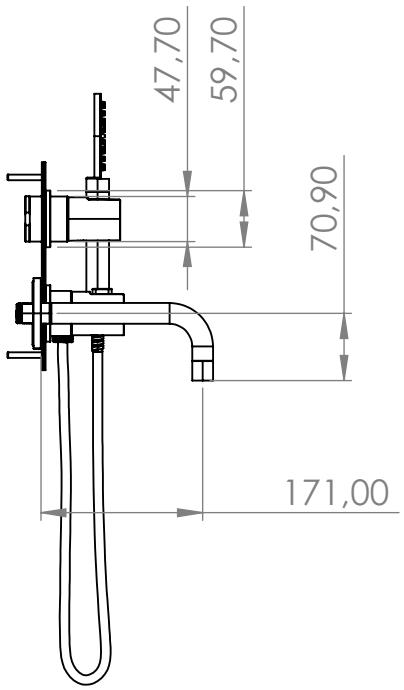
47,70
59,70
70,90
171,00

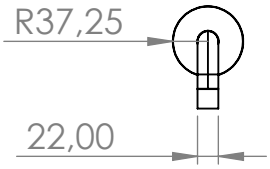
R37,25
22,00

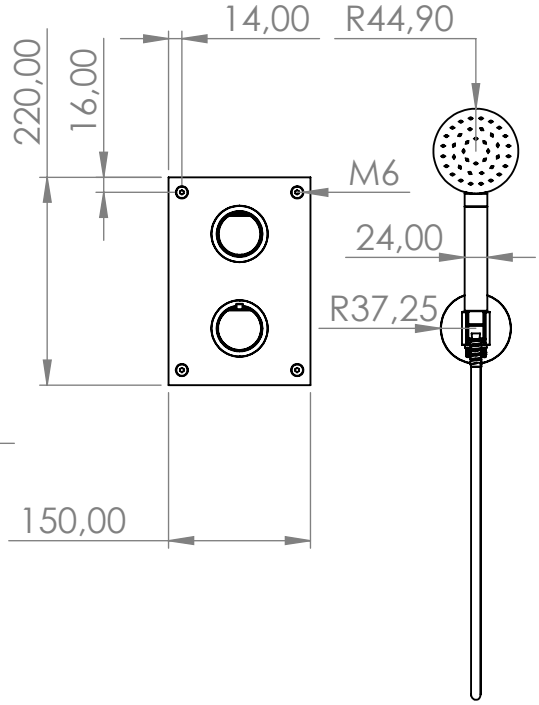
14,00
R44,90
220,00
16,00
M6
24,00
R37,25
150,00

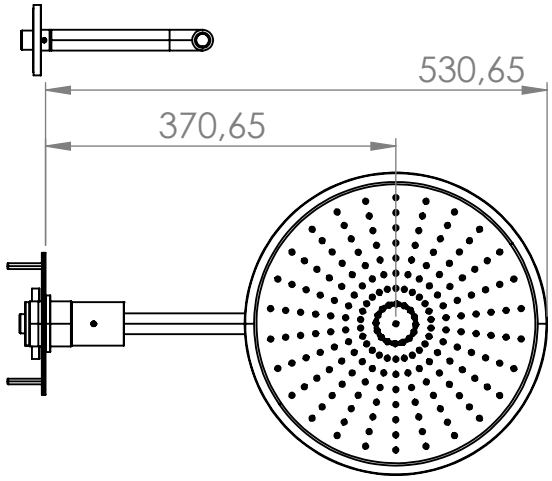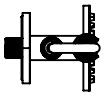
530,65
370,65